POSUVNÉ SYSTÉMY

VG PLUS

VISOGLIDE PLUS

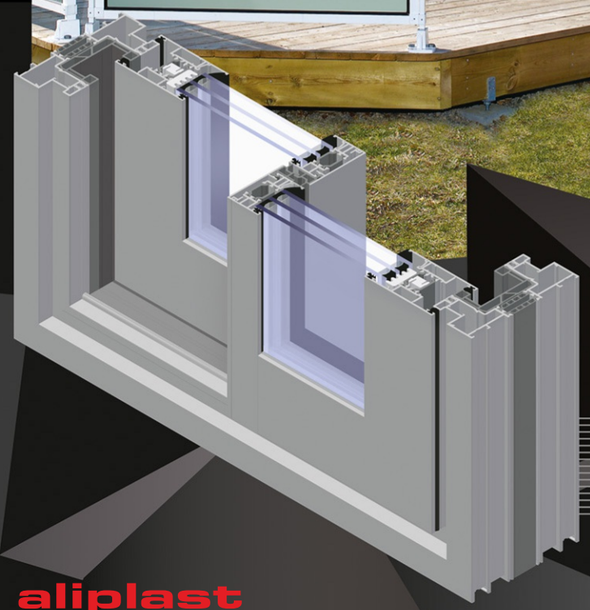

Třikomorový systém určený k projekci posuvných a zdvižně posuvných dveří, který umožňuje volné uspořádání moderních kancelářských a obytných prostor.

VG PLUS

POPIS SYSTÉMU

Třikomorový systém určený k projekci posuvných a zdvižně posuvných dveří, který umožňuje volné uspořádání moderních kancelářských a obytných prostor.

Varianty systému: posuvné, zdvižně-posuvné, konstrukce s nízkým prahem.

Extrémně úzký labyrintový sloupek v posuvných křídlech a zdvižně-posuvných - šířka 34 mm.

Možné kombinace 2, 3, 4 a 6 prvkové konstrukce na základně dvou, nebo tříkolejnícového rámu.

Dostupné verze systému: monorail na vnější i vnitřní kolejnici.

Dostupná široká nabídka parapetních profilů (se skrytým odvodněním) a úhlových profilů.

Systém umožňuje volné uspořádání moderních kancelářských a obytných prostor.

Systém je kompatibilní se systémem moskitiér Flyscreen.

Širokýý výběr lakování - dle palety RAL (Qualicoat 1518), lakování na lince DECORAL®, která dodá profilům jedinečný vzhled dekorů dřeva Aliplast Wood Colour Effect (Qualideco PL-0001), eloxování, dvoubarevné lakování.

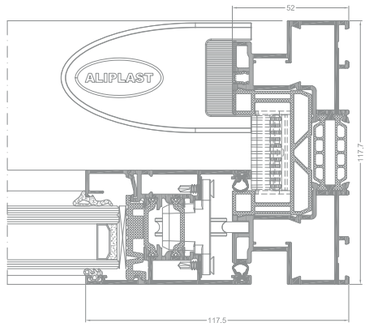

řez dveřmi VISOGLIDE PLUS

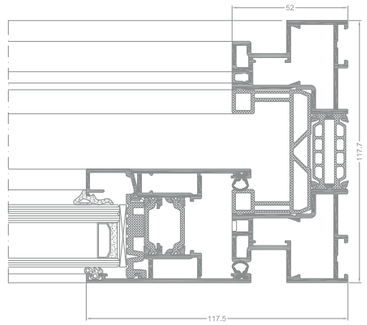

řez dveřmi VISOGLIDE PLUS

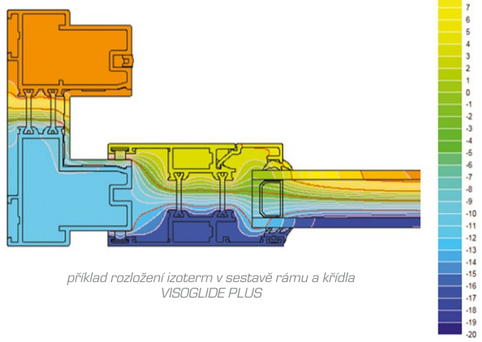

příklad rozložení izoterm v sestavě rámu a křídla VISOGLIDE PLUS

SPECIFIKACE VÝROBKU

SYSTÉM	MATERIÁL	HLOUBKA RÁMU	HLOUBKA KŘÍDEL	TLOUŠŤKA VÝPLNĚ	MAXIMÁLNÍ HMOTNOST KŘÍDLA	TYP DVEŘÍ
VG PLUS	hliník / izolační materiál	99-160 mm /	43 mm /	6-36 mm monorail možnost: 18-60 mm	250 kg (posuvné) / 200 kg (zdvižně-posuvné)	posuvné, zdvižně-posuvné

aliplast
aluminium systems